Die MetaRheinMainConstructionDays

Die MetaRheinMainChaosDays (MRMCD) sind eine seit 2004 jährlich stattfindende Konferenz des Chaos Computer Clubs, die seit 2012 in Zusammenarbeit mit und in der Hochschule Darmstadt (h_da) durchgeführt wird. Veranstaltet wird sie vom gemeinnützigen MRMCD e.V. gemeinsam mit lokalen Hackerspaces, CCC-Gruppen und den Hochschulen der Umgebung.

Mit dem diesjährigen Motto „Großbaustelle IT-Security" erlauben sich die Veranstalter einen augenzwinkernden Vergleich zwischen niemals endenden Großbaustellen wie BER bzw. Elbphilharmonie und dem niemals endenden Versuch sichere und benutzbare IT-Systeme zu gestalten. Wie man nicht nur an den Abhörprogrammen befreundeter Staaten und der eigenen Regierung sieht, sind Systeme zum Schutz der Privatsphäre im Gegensatz zu den meisten großen Bauprojekten, von zentraler Bedeutung für die Gesellschaft. Es ist durchaus eine Hoffnung der Veranstalter, dass die MRMCD2014 dazu beitragen können, die unzähligen Projekte der „Großbaustelle IT-Security" voranzubringen.

Daneben geht es auch um viele weitere Themen wie Open-Source-Projekte, Kryptographie, Social Networks, Embedded Systems, Programmiersprachen, Anonymität und daraus resultierende gesellschaftliche Fragen. Selbstverständlich ist das Thema des "Fnords" ein nicht zu unterschätzender Faktor im Kongressprogramm.

Drei Tage lang werden breit gefächerte Vorträge sowie spannende Workshops in einer kreativen Umgebung geboten. Bei entspannter Atmosphäre kann man sich abseits vom Businessbullshit mit interessanten Menschen über ungewöhnliche Ideen auszutauschen. Außerdem lassen sich Kontakte in verschiedenste Forschungsgebiete knüpfen. Tickets für die MRMCD2014 werden wie auch in den vergangenen Jahren zu fairen Preisen im Vorverkauf angeboten.

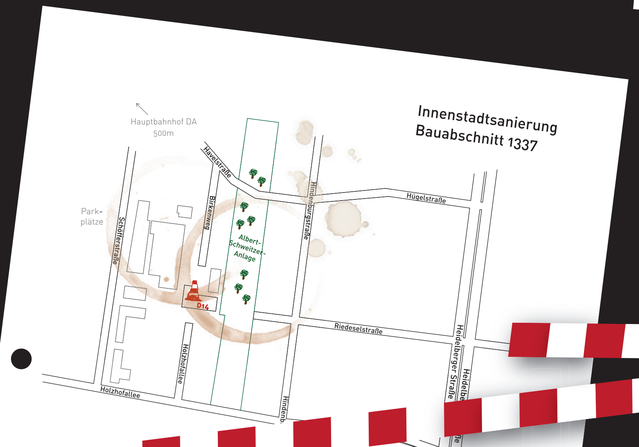

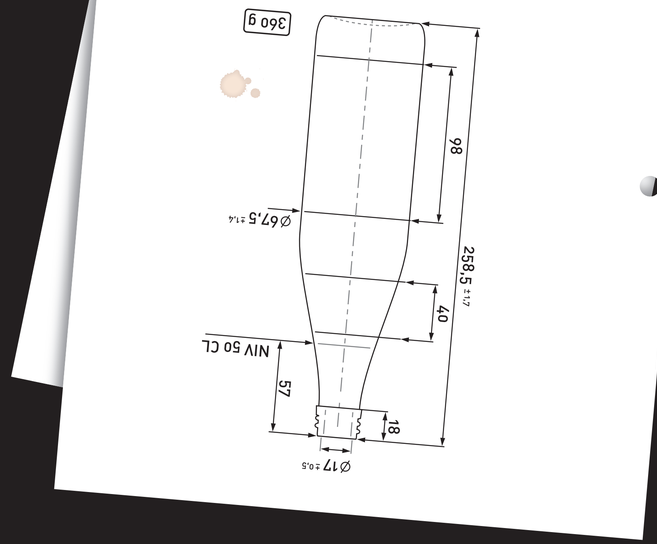

Aktuelle Infos von der Baustelle:
twitter.com/mrmcd14

E IT-SECURITY GROSSBAUSTELLE IT-SECURITY

MRMCD14

GROSSBAUSTELLE IT-SECURITY GROSSBAUSTELLE

5.-7. SEPTEMBER 2014 | HS DARMSTADT

WWW.MRMCD.NET

SBAUSTELLE IT-SECURITY GROSSBAUSTELLE IT-SEC

Öffentliche Ausschreibung gemäß VOB 2342

Teil 1: Vorträge, Teil 2: Workshops

Aufforderung zur Angebotsabgabe

Im Rahmen des Großbauprojektes "MRMCD2014" sind verschiedene Baupositionen zu vergeben.
Hiermit werden alle potenziellen Auftragnehmer aufgefordert, die folgende öffentliche Ausschreibung wahrzunehmen und ein inhaltliches Angebot abzugeben.
Das Vergabeverfahren für präqualifizierte Dienstleister gilt entsprechend.
Der Bauträger legt besonderen Wert auf interessante und innovative Ansätze im Bereich der verschiedenen Bauabschnitte. Potenzielle Auftragnehmer werden darauf hingewiesen, dass eine Einbeziehung der Öffentlichkeit im Rahmen der Bautätigkeit zu erwarten ist.

1. Auftraggeber:	MetaRheinMainConstructionDays www.mrmcd.net
2. Ausführungsort:	Hochschule Darmstadt – Haus D14 Schöfferstraße 8b, 64295 Darmstadt
3. Wesentliche Leistungen:	Vorträge zum Thema IT-Sicherheit, Kryptographie, Netzpolitik, Embedded Systems, Open Source Entwickung, Intelligente Verkehrsnetze, DIN EN 60880 sowie weitere thematische naheliegende Inhalte als auch Einführungen in die praktischen Anwendungen der ebengenannten im Rahmen von Workshop-Baustellen.
4. Ausführung der Bauleistungen:	Bauabschnitt I: 05.09.2014 Bauabschnitt II: 06.09.2014 Bauabschnitt III: 07.09.2014
5. Angebotsabgabe:	Einreichung der Angebote: a) Abgabetermin: bis 11.08.2014 um 12.00 Uhr b) Angebotsschrift: Abgabe beim Auftraggeber via elektronischem Auftragsportal unter www.mrmcd.net/ausschreibungangebotsabgabeformular_neu c) Sprachen: Deutsch, Englisch
6. Ablauf der Frist:	Zuschlag erfolgt am 13.08.2014
7. Kriterien der Auftragserteilung:	Annehmbarstes Angebot unter Berücksichtigung aller technischen und wirtschaftlichen Gesichtspunkte insbesondere im Hinblick auf das besondere technische Interesse der Baustellenbesucher. Weitere Kriterien in der Aufforderung zur Angebotsabgabe.
8. Besondere übertarifliche Leistungen:	Im Vergabeverfahren erfolgreiche Leistungserbringer erhalten Zugang zum exklusiven Baucontainer inklusive typ- und sachgemäßer Verpflegung und Premium-Internetzugang.
9. Sonstiges:	Fragen richten Sie bitte an die Bauoberleitung, bauleitung@mrmcd.net